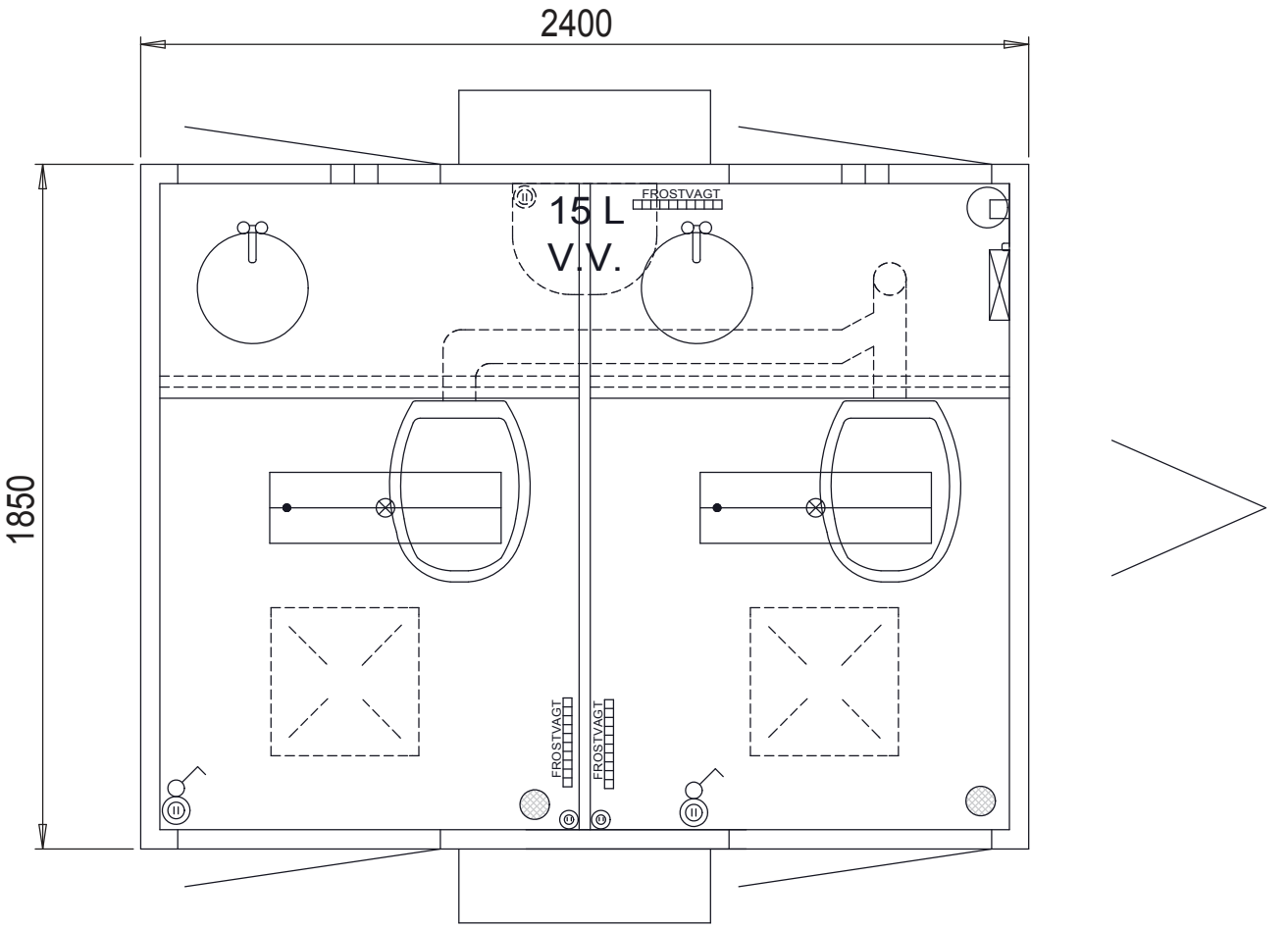
2400
1850
15 L
V.V.
FROSTVAGT
FROSTVAGT
FROSTVAGT